PL5412

齐平式压力变送器

PL-160-SEG14-A-ZVG/US/ /W

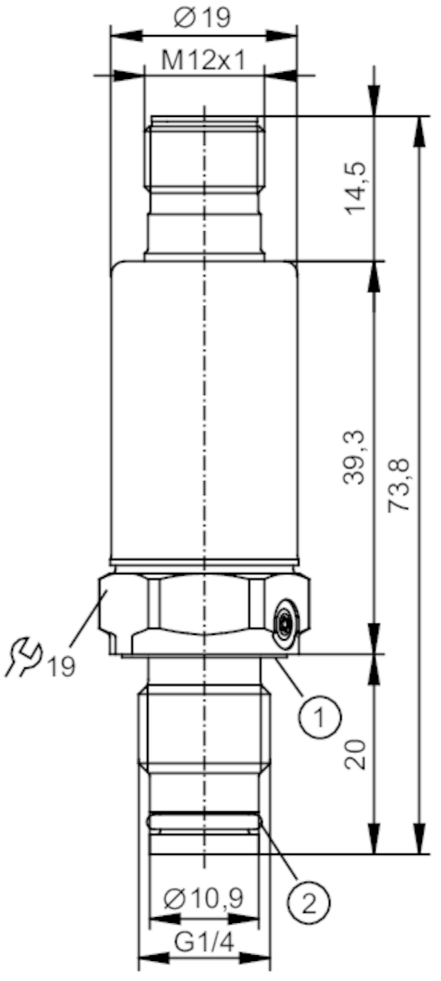

1 密封圈 DIN 3869-14-FKM
2 O形环 8.5 x 1.5 FKM

产品特征			
输入和输出总数	模拟输出数量: 1		
测量范围	0...160 bar	0...2320 psi	0...16 MPa
系统接口	螺纹连接 G 1/4 外螺纹		

应用			
测量元件	采用膜片密封件技术的薄膜测量元件		
应用	可齐平安装，适用于工业应用；用于工业应用		
介质	粘稠介质或者含有颗粒物的液体；液体和气体介质		
介质温度 [°C]	-20...90		
爆破压力最小值	1100 bar	15950 psi	110 MPa
抗压强度	400 bar	5800 psi	40 MPa
注意抗压强度	静态		
耐真空 [mbar]	-1000		
压力	相对压力		

PL5412

齐平式压力变送器

PL-160-SEG14-A-ZVG/US/ /W

电气数据				
工作电压	[V]	8.5...36 DC		
绝缘电阻最小值	[MΩ]	100; (500 V DC)		
防护等级		III		
反相保护		有		
开机延迟时间	[s]	0.1		
总的输入/输出				
输入和输出总数		模拟输出数量: 1		
输出				
输出数量		1		
输出信号		模拟信号		
模拟输出数量		1		
模拟电流输出	[mA]	4...20		
负载最大值	[Ω]	(Ub – 8,5 V) / 21,5 mA; @8,5V= 0 Ω; @12V max. 160 Ω; @24V max. 720 Ω		
短路保护		有		
过载保护		有		
测量/设定范围				
测量范围		0...160 bar	0...2320 psi	0...16 MPa
精度/偏差				
重复精度	[测量范围值的%]	< ± 0,05; (温度波动< 10 K)		
特征曲线偏差	[测量范围值的%]	< ± 0,5; (包括：安装拧得过紧导致的漂移、零点和测量范围误差、非线性、迟滞)		
线性偏差	[测量范围值的%]	< ± 0,1 (BFSL) / < ± 0,2 (LS)		
滞后偏差	[测量范围值的%]	< ± 0,2		
长时间稳定性	[测量范围值的%]	< ± 0,1; (每6个月)		
温度系数零点	[测量范围值的百分比 / 10 K]	< 0,2 (-25...90 °C)		
温度系数量程	[测量范围值的百分比 / 10 K]	< 0,15 (-25...90 °C)		
反应时间				
阶跃函数响应时间 模拟输出	[ms]	2		
工作条件				
环境温度	[°C]	-25...90		
存储温度	[°C]	-25...100		
外壳防护等级		IP 67; IP 69K		
认证/测试				
EMC电磁兼容		DIN EN 61000-6-2		
		DIN EN 61000-6-3		
抗冲击		DIN EN 60068-2-27	50 g (11 ms)	
抗震		DIN EN 60068-2-6	20 g (10...2000 Hz)	
MTTF	[年]	787		
UL认证		UL认证编号	J046	
		文件数量UL	E174189	

PL5412

齐平式压力变送器

PL-160-SEG14-A-ZVG/US/ /W

机械技术数据		
重量	[g]	65
原材料		不锈钢（ 630/1.4542 /17-4 PH ）; 不锈钢(1.4404 / 316L); PEI
材料(接液部件)		不锈钢（ 630/1.4542 /17-4 PH ）; 不锈钢(1.4435 / 316L); FKM
开关动作寿命		6千万; （在额定压力的1.2倍）
拧紧扭矩	[Nm]	25...35; （推荐的拧紧扭矩; 取决于润滑 、密封及压力等级）
系统接口		螺纹连接 G 1/4 外螺纹
过程连接密封		FKM
用于压力转移的填充液		NEOBEE（ 食品级，符合FDA规范 ）

附件	
供货范围	O形环 : 8,5mm x 1,5mm, FKM, E30517
	扁平密封圈 : G1/4 DIN EN ISO 1179-2, FKM, E30145
附件(可选)	O形环 : 5 x (8,5mm x 1,5 mm), FKM, E30517
	O形环 : 1 x (8,5mm x 1,5 mm), FFFM, E30518
	O形环 : 5 x (8,5mm x 1,5 mm), EPDM, E30519
	扁平密封圈 : 10 x G/1/4 DIN EN ISO 1179-2, FKM, E30145
	扁平密封圈 : 1 x G/1/4 DIN EN ISO 1179-2, FFKM, E30520
	扁平密封圈 : 10 x G/1/4 DIN EN ISO 1179-2, EPDM, E30442

注释	
注释	BFSL = Best Fit Straight Line
	LS = 极限点设定
包装单位	1 件

电气连接

接插件: 1 x M12; 译码: A

PL5412

齐平式压力变送器

PL-160-SEG14-A-ZVG/US/ /W

接口

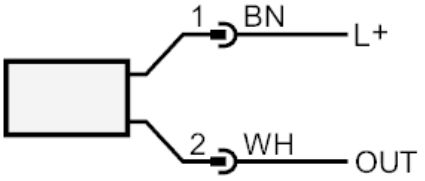

OUT	模拟量输出 颜色符合DIN EN 60947-5-6标准 芯线颜色：
BN	棕色
WH	白色