SU8020

Ultraschall-Durchflusssensor

SUR11XFBFRKG/US

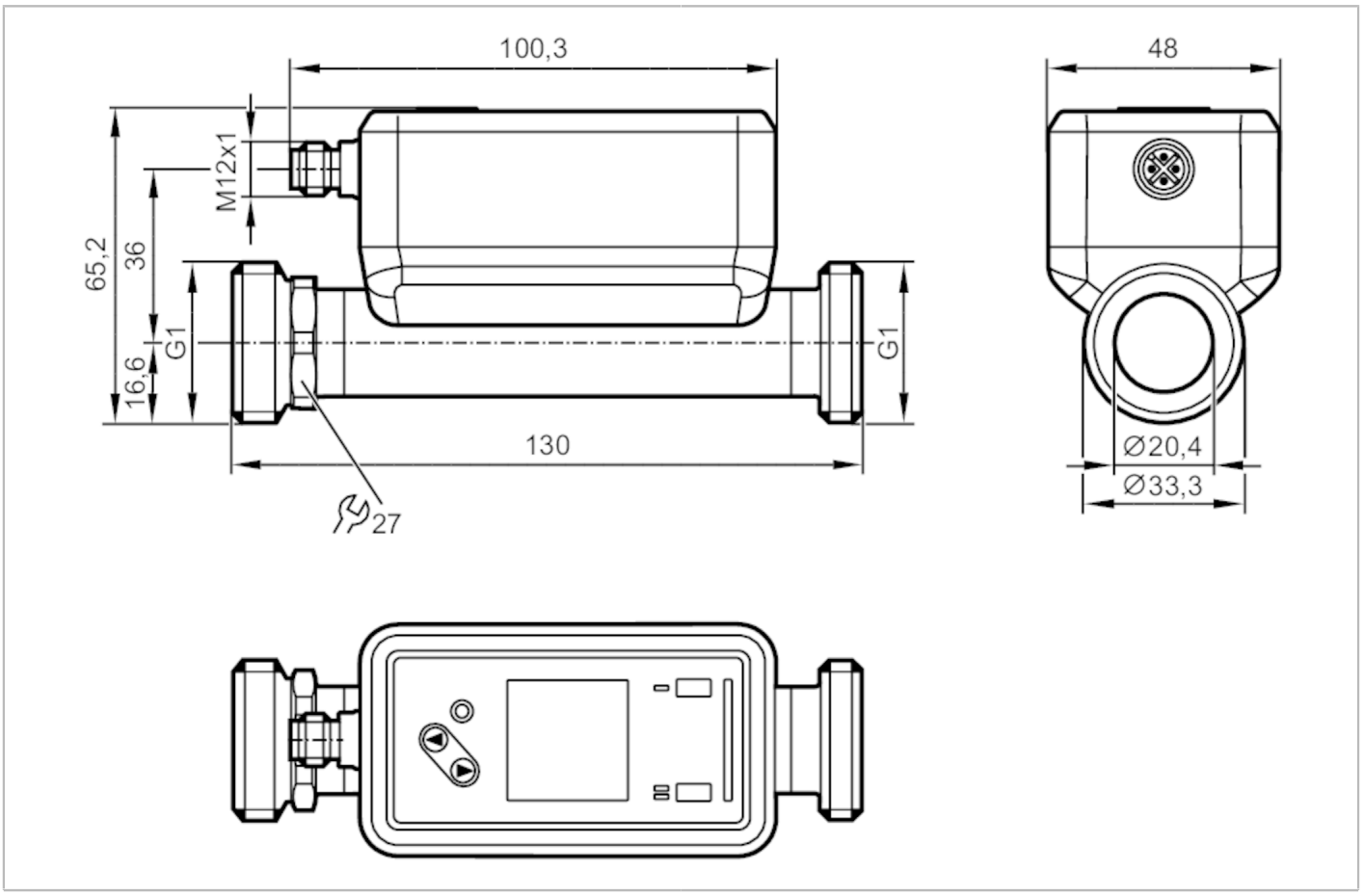

ACS CE PA c UL us LISTED IO-Link KTW/W270 Reg31

Produktmerkmale				
Messbereich	1...240 l/min	60...14400 l/h	0,051...12,202 m/s	0,06...14,4 m³/h
Prozessanschluss	G 1 DN25 Außengewinde			
Einsatzbereich				
Besondere Eigenschaft	Vergoldete Kontakte			
Medien	Reinstwasser; Wasser; wasserbasierte Medien			
Hinweis zu Medien	wasserbasierte Medien: Für Medien mit >10 % Additiven wird nur die Wiederholgenauigkeit angeboten			
Mediumtemperatur [°C]	-20...100			
Min. Berstdruck	150 bar		15 MPa	
Druckfestigkeit	100 bar		10 MPa	
Vakuumfestigkeit [mbar]	-1000			
MAWP bei Applikationen gemäß CRN [bar]	100			
Elektrische Daten				
Betriebsspannung [V]	18...32 DC; (nach SELV/PELV)			
Stromaufnahme [mA]	< 75			
Schutzklasse	III			
Verpolungsschutz	ja			
Bereitschaftsverzögerungszeit [s]	5			

SU8020

Ultraschall-Durchflusssensor

SUR11XFBFRKG/US

Messprinzip	Ultraschall			
Eingänge				
Eingänge	Zählerreset			
Ausgänge				
Gesamtzahl Ausgänge	2			
Ausgangssignal	Schaltsignal; Impulssignal; Analogsignal; IO-Link; Frequenzsignal; Diagnosesignal; Totalisatorschaltsignal			
Elektrische Ausführung	PNP/NPN			
Ausgangsfunktion	Schließer / Öffner; (parametrierbar)			
Max. Spannungsabfall Schaltausgang DC [V]	2			
Dauerhafte Strombelastbarkeit des Schaltausgangs DC [mA]	100			
Schaltfrequenz DC [Hz]	0...10000			
Analogausgang Strom [mA]	4...20			
Max. Bürde [Ω]	500			
Impulsausgang	Durchflussmengen-Zähler			
Kurzschlussschutz	ja			
Ausführung Kurzschlussschutz	getaktet			
Überlastfest	ja			
Mess-/Einstellbereich				
Messbereich	1...240 l/min	60...14400 l/h	0,051...12,202 m/s	0,06...14,4 m³/h
Anzeigebereich	-288...288 l/min	-17280...17280 l/h	-14,642...14,642 m/s	-17,28...17,28 m³/h
Auflösung	0,1 l/min	1 l/h	0,001 m/s	0,002 m³/h
Schaltpunkt SP	2,3...240 l/min	139...14400 l/h	0,118...12,202 m/s	0,139...14,4 m³/h
Rückschaltpunkt rP	1,1...238,8 l/min	64...14325 l/h	0,055...12,139 m/s	0,064...14,325 m³/h
Analogstartpunkt ASP	-240...192 l/min	-14400...11522 l/h	-12,202...9,763 m/s	-14,4...11,522 m³/h
Analogendpunkt AEP	-192...240 l/min	-11522...14400 l/h	-9,763...12,202 m/s	-11,522...14,4 m³/h
Schleichmengenunterdrückung LFC	1...12 l/min	60...720 l/h	0,051...0,61 m/s	0,06...0,72 m³/h
Frequenzendpunkt FEP	48,1...240 l/min	2889...14400 l/h	2,448...12,202 m/s	2,89...14,4 m³/h
Frequenz am Endpunkt FRP [Hz]	1...10000			
Durchflussmengenüberwachung				
Impulslänge [s]	0,002...2			
Impulswertigkeit	0,02...99990000 l			
Temperaturüberwachung				
Messbereich [°C]	-20...100			
Anzeigebereich [°C]	-44...124			
Auflösung [°C]	0,1			
Schaltpunkt SP [°C]	-19,6...100			
Rückschaltpunkt rP [°C]	-20...99,6			
Analogstartpunkt [°C]	-20...76			
Analogendpunkt [°C]	4...100			
Frequenzstartpunkt FSP [°C]	-20...76			

SU8020

Ultraschall-Durchflusssensor

SUR11XFBFRKG/US

Frequenzendpunkt FEP	[°C]	4...100
Frequenz am Endpunkt FRP	[Hz]	1...10000
Genauigkeit / Abweichungen		
Strömungsüberwachung		
Genauigkeit (im Messbereich)		± (1,0 % MW + 0,5 % MEW)
Wiederholgenauigkeit		± 0,2 % MEW
Temperaturüberwachung		
Genauigkeit	[K]	± 2,5 (Q > 5 % MEW)
Temperaturkoeffizient	[% der Spanne / 10 K]	0,2
Reaktionszeiten		
Strömungsüberwachung		
Ansprechzeit	[s]	< 0,25; (dAP = 0, T09)
Dämpfung Prozesswert dAP	[s]	0...5
Temperaturüberwachung		
Ansprechdynamik T05 / T09	[s]	5,7 / 86
Software / Programmierung		
Diagnosefunktionen		Durchflussrichtungserkennung; Signalqualität
Schnittstellen		
Kommunikationsschnittstelle		IO-Link
Übertragungstyp		COM2 (38,4 kBaud)
IO-Link Revision		1.1.3
SDCI-Norm		IEC 61131-9: 2013-07
Profile		Identification and Diagnosis (0x4000)
Benötigte Masterportklasse		A
Prozessdaten analog		3
Prozessdaten binär		2
Min. Prozesszykluszeit	[ms]	9,6
IO-Link Prozessdaten (zyklisch)		**Funktion** / **Bitlänge**
		Totalisator / 32
		Strömungsüberwachung / 32
		Temperaturüberwachung / 32
		Status / 4
		Ausgang 1 / 1
		Ausgang 2 / 1
Unterstützte DeviceIDs		**Betriebsart** / **DeviceID**
		default / 1460
Umgebungsbedingungen		
Umgebungstemperatur	[°C]	-20...60
Lagertemperatur	[°C]	-25...80
Schutzart		IP 67

SU8020

Ultraschall-Durchflusssensor

SUR11XFBFRKG/US

Zulassungen / Prüfungen		
EMV	DIN 61326-1:2021	
CPA-Zulassung	Modellnummer	002US
	Genauigkeitsklasse	1,5
Schockfestigkeit	DIN IEC 68-2-27	20 g (11ms)
Vibrationsfestigkeit	DIN IEC 68-2-6	5 g (10...2000Hz)
MTTF [Jahre]	160	
UL-Zulassung	Zulassungsnummer UL	I034
	File Nummer UL	E174189
Druckgeräterichtlinie	verwendbar für Medien der Fluidgruppe 2; Medien der Fluidgruppe 1 auf Anfrage	

Mechanische Daten	
Gewicht [g]	542,95
Montageart	Einlaufstrecke 5xDN; Auslaufstrecke 1xDN
Werkstoffe	Gehäuse: 1.4404 (Edelstahl / 316L); Display: PFA; Dichtung Display: FKM; Anschlussstecker: POKAN
Werkstoffe in Kontakt mit dem Medium	Messstrecke: 1.4404 (Edelstahl / 316L); Dichtung Prozessanschluss: Centellen Flachdichtung
Prozessanschluss	G 1 DN25 Außengewinde
Oberflächenbeschaffenheit Ra/Rz der medienberührenden Flächen	1,25 µm

Anzeigen / Bedienelemente		
Anzeige		Farb-Display 1,44", 128 x 128 Pixel
	Schaltfunktion	2 x LED, gelb
	Diagnose	1 x LED, 3-farbig

Zubehör	
Lieferumfang	Flachdichtung 2, Centellen
	Beipackzettel

Bemerkungen	
Bemerkungen	MW = Messwert
	MEW = Messbereichsendwert
	Impuls- und Totalisatorsignal stehen nur für einen der beiden Ausgänge zur Verfügung
	Die Genauigkeitsangaben werden über den kompletten Einsatzbereich eingehalten
Verpackungseinheit	1 Stück

Elektrischer Anschluss

Steckverbindung: 1 x M12; Codierung: A; Kontakte: vergoldet

SU8020

Ultraschall-Durchflusssensor

SUR11XFBFRKG/US

Anschluss

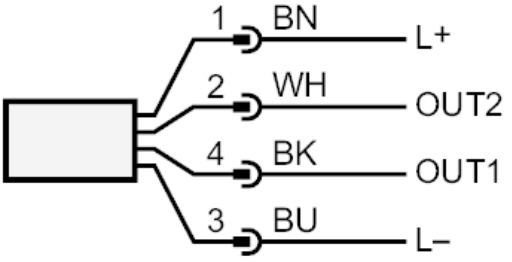

OUT1/IO-Link:	Schaltausgang Durchflussmengenüberwachung Schaltausgang Temperaturüberwachung Impulsausgang Mengenzähler Frequenzausgang Durchflussmengenüberwachung Frequenzausgang Temperaturüberwachung Signalausgang Vorwahlzähler
OUT2/InD:	Schaltausgang Durchflussmengenüberwachung Schaltausgang Temperaturüberwachung Impulsausgang Mengenzähler Analogausgang Durchfluss Analogausgang Temperatur Signalausgang Vorwahlzähler Eingang Zählerreset
Farbkennzeichnung nach DIN EN 60947-5-2	
Adernfarben	BK= schwarz BN= braun BU= blau WH= weiß

Diagramme und Kurven

Hinweis zum Druckverlust

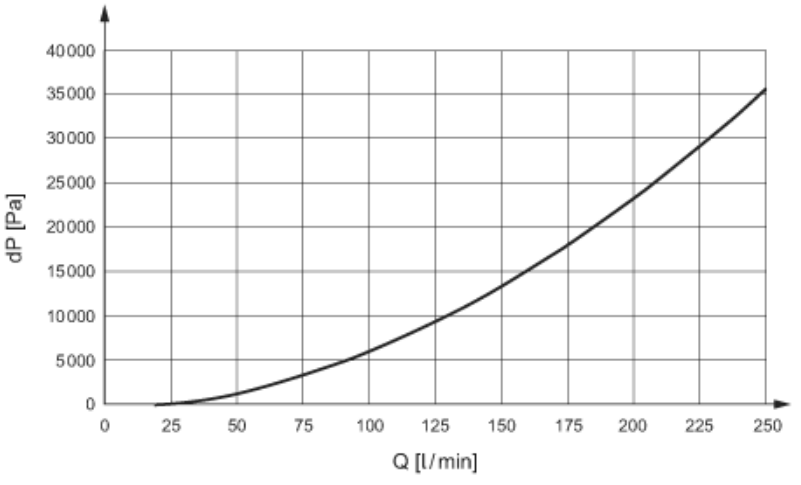

SU8020

Ultraschall-Durchflusssensor

SUR11XFBFRKG/US

Derating Umgebungstemperatur	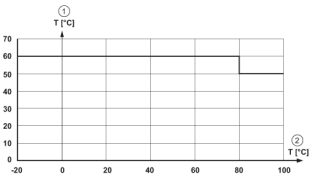 1 Umgebungstemperatur 2 Mediumtemperatur