E30145

Vedação moldada

SEAL RING FKM G1/4

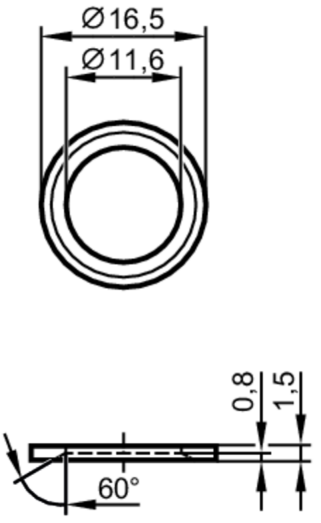

Área de aplicação		
Temperatura do fluído	[°C]	-30...200
Dados mecânicos		
Peso	[g]	4
Diâmetro interno	[mm]	11,6
Diâmetro externo	[mm]	16,5
Materiais		FKM
Conexão do sensor		G 1/4 rosca externa
Observações		
Unidades por embalagem		10 peça