CR1077

用于控制移动车辆和工程机械系统可编程的图象显示

ecomatDisplay/7"/Touch

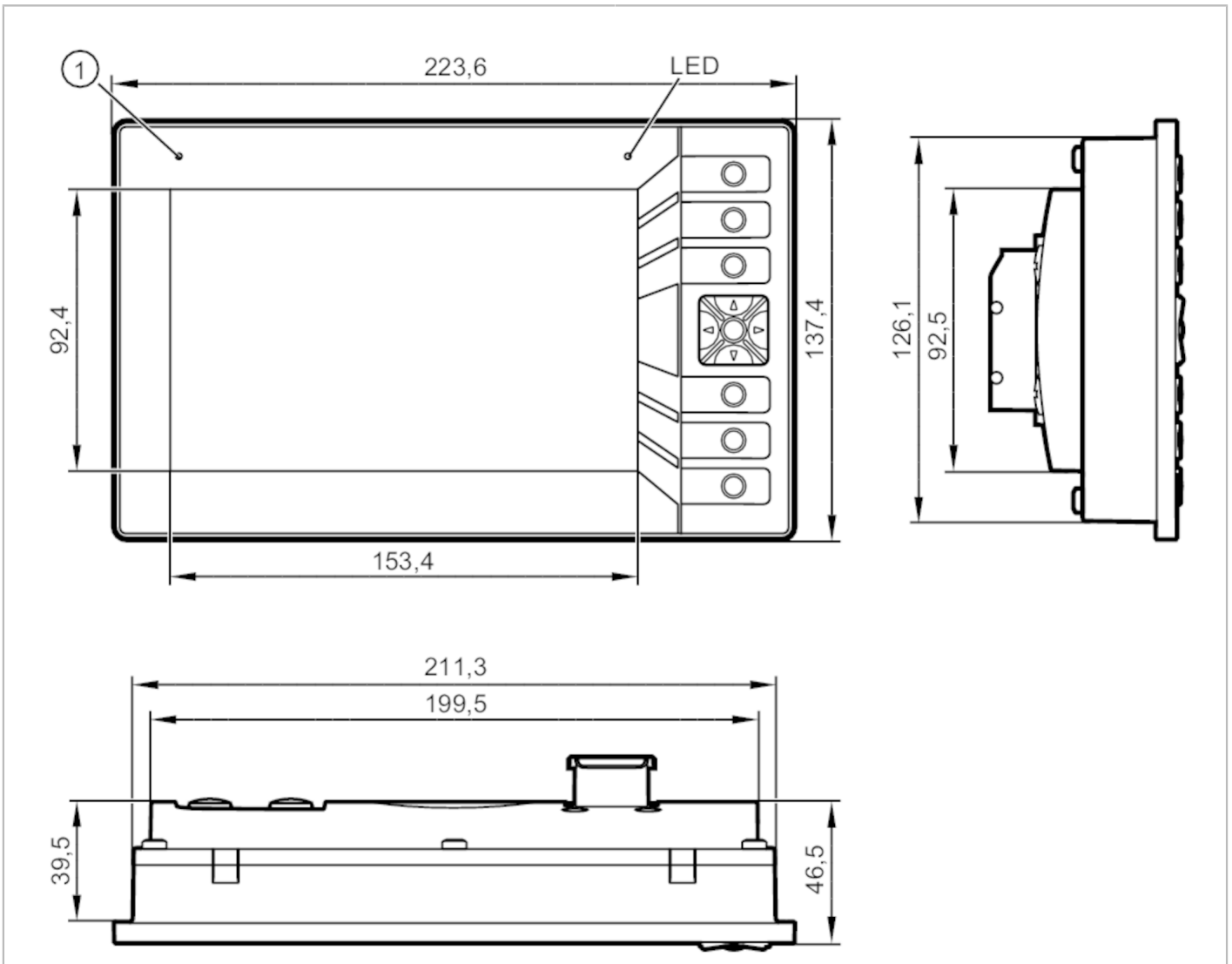

1 光传感器

电气数据		
工作电压	[V]	8...32 DC
额定电压DC	[V]	12 / 24
电流损耗	[mA]	< 5000
消耗功率	[W]	27

总的输入/输出	
输入和输出总数	数字输入数: 2; 数字输出数量: 2

输入	
数字输入数	2
视频输入的数量	4; （模拟）
视频输入	1 Vss, 75 Ohm, PAL, NTSC
音频输入	Stereo Line-In; -10 dBV (= 0,316 V); Max 0 dBV (= 1 V)

CR1077

用于控制移动车辆和工程机械系统可编程的图象显示

ecomatDisplay/7"/Touch

输出		
数字输出数量		2
每个输出最大电流负载	[mA]	2500
开关频率DC	[Hz]	< 20
音频输出		Stereo Class D; 1W; 8 Ω; BTL
软件/编程		
参数设定		CODESYS 3.5
符合IEC 61131-3标准的PLC功能		有
操作系统		Embedded Linux 4.14
接口		
通信接口		Ethernet; CAN; USB
CAN接口数		4
以太网接口数		2
USB接口数		2
CAN		
传输率		20 kBit/s... 1 MBit/s
协议		CANopen; SAE J1939; 自由协议
轮廓		CiA DS 301 Version 4; CiA DS 401 Version 1.4
接口		CAN Interface 2.0 A/B ISO 11898
出厂设置		传输率: 250 kBit/s
以太网		
传输标准		10Base-T; 100Base-TX
传输率		100 MBit/s
协议		TCP/IP; UDP; Modbus TCP; OPC UA; EtherNet/IP
接口说明		OPC UA Micro Embedded Device Server
USB		
传输率		< 480 MBit/s
版本		2.0
工作条件		
环境温度	[°C]	-35...60
注意环境温度		2000 m: -30...65 °C
		3000 m: -30...60 °C
		主板的温度不得超过85 ° C 。
		更多信息请参见操作说明书
存储温度	[°C]	-35...85
允许最大的相对空气湿度	[%]	90; (非凝结)
海拔高度最大值	[m]	3000
外壳防护等级		IP 65; IP 67; (适用于采用单独密封芯线的插接连接器 、M12插接连接器或密封盖: IP 67)
污染度		2
化学介质		ISO 16750-5 — AA, BA, BD, HLP, CC, DB, DC, DD, CA
		一次只允许使用一种化学品

CR1077

用于控制移动车辆和工程机械系统可编程的图象显示

ecomatDisplay/7"/Touch

认证/测试		
EMC电磁兼容	UN/ECE-R10 抗辐射及干扰度	100 V/m
	DIN EN 61000-6-2 ESD	
	DIN EN 61000-6-4 Burst	
	ISO 10605 ESD	
	ISO 7637-2 脉冲 1	严格等级4 / 功能状态C (24 V)
	ISO 7637-2 脉冲 2a	严格等级4 / 功能状态A (24 V)
	ISO 7637-2 脉冲 2b	严格等级4 / 功能状态C (24 V)
	ISO 7637-2 脉冲 3a	严格等级4 / 功能状态A (24 V)
	ISO 7637-2 脉冲 3b	严格等级4 / 功能状态A (24 V)
	ISO 7637-2 脉冲 4	严格等级4 / 功能状态A (24 V)
	ISO 7637-2 脉冲 5	严格等级3 / 功能状态C (24 V)
	ISO 7637-2 脉冲 4	严格等级4 / 功能状态A (12 V)
持续抗冲击性	ISO 16750-3	30 g 6 ms / 24000次冲击
快速温度变化	EN 60068-2-30 湿热：周期性	55 ° C 温度上限 / 6个循环
	EN 60068-2-78 湿热：持续	40 ° C 93 % rH / 测试周期21天
抗震	ISO 16750-3 Test VII	随机，安装位置车身
	EN 60068-2-6 Sinus	10...500 Hz / 10个周期/轴，正弦
喷盐试验	EN 60068-2-52 盐雾	严格等级3 / motor vehicle
MTTF [年]	37	
铁路应用	DIN EN 50155 Pkt 12.2	
	EN 50121-3-2	
	EN 55016	

机械技术数据		
重量 [g]	1512	
安装方式	用于安装底座	
尺寸 [mm]	223.6 x 137.4 x 46.5	
原材料	外壳：模压铸铝 粉末镀层；显示：玻璃 防反射并硬化	
使用寿命方面的信息	按钮：	1000000 Betätigungen
	带按钮功能的方向键：	1000000 Betätigungen
	Display-LED Lebensdauer:	> 70000 h

显示器/操作件		
显示	LED状态	1 LED, multi-colour 可自由编程
元件	6	可自由编程的带背景光按钮
	1	带按钮功能的方向键
显示屏分辨率	800 x 480	
显示器型号	采用光学贴合技术的彩色显示器	
显示屏大小	7"	
纵横比	16:10	
显示屏背后照明	LED	
颜色深度	18 Bit	
亮度 [cd/m²]	< 800; （可设定：0...100 %; 步距：1 %)	
对比度	1000:1	
触屏版本	PCAP	

硬件	
处理器	ARM Quad Core 64 Bit 1,2 GHz
工作存储器	1 GByte RAM

CR1077

用于控制移动车辆和工程机械系统可编程的图象显示

ecomatDisplay/7"/Touch

大容量存储	8 GByte Flash
非易失性存储器	16 kByte

数据存储器

实时时钟类型	有；UTC，缓冲电池

注释

包装单位	1 件

电气连接 - AMP连接器

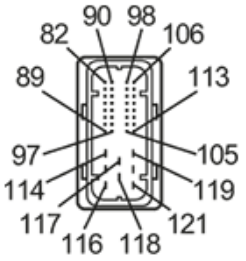

输入

82	VIDEO3_GND
90	VIDEO3_ SIGNAL
98	VIDEO0_GND
99	VIDEO1_GND
100	VIDEO2_GND
101	AUDIO_IN_R
102	AUDIO_GND
106	VIDEO0_SIGNAL
107	VIDEO1_SIGNAL
108	VIDEO2_SIGNAL
109	AUDIO_IN_L
115	IN0
116	IN1

接口

83	IFM0-
84	CAN0_L
85	CAN1_L
86	CAN2_L
87	CAN3_L
88	IFM1-
89	SERVICE1
91	IFM0+
92	CAN0_H
93	CAN1_H
94	CAN2_H
95	CAN3_H
96	IFM1+
97	SERVICE0

输出

103	HEAD_OUT_R
104	AUDIO_OUT_R-
105	AUDIO_OUT_L-
111	HEAD_OUT_L
112	AUDIO_OUT_R+
113	AUDIO_OUT_L+
117	OUT0
118	OUT1

CR1077

用于控制移动车辆和工程机械系统可编程的图象显示

ecomatDisplay/7"/Touch

电源

114	VBB0
119	VBB15
120	GND
121	VBB30

电气连接 - ETH0

1	TxD+
2	RxD+
3	TxD-
4	RxD- Schirm am Gehäuse aufgelegt

电气连接 - ETH1

1	TxD+
2	RxD+
3	TxD-
4	RxD- Schirm am Gehäuse aufgelegt

电气连接 - USB0

1	+ 5 V DC
2	- Data
3	+ Data
4	ID
5	GND Schirm am Gehäuse aufgelegt

CR1077

用于控制移动车辆和工程机械系统可编程的图象显示

ecomatDisplay/7"/Touch

电气连接 - USB1

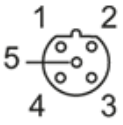

1	+ 5 V DC
2	- Data
3	+ Data
4	ID
5	GND Schirm am Gehäuse aufgelegt