E11803

阻尼磁铁

MAGNET M4.1/HARD F.STAINLESS

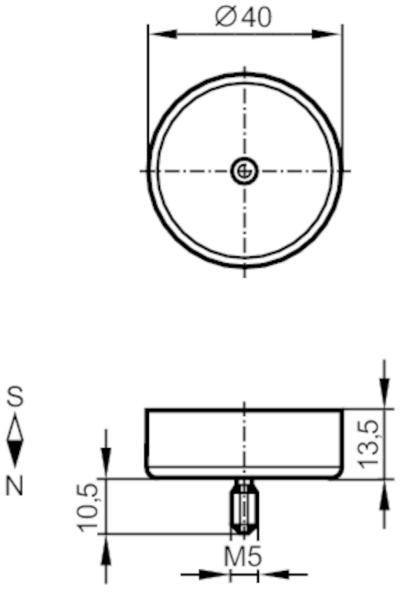

工作条件		
环境温度	[°C]	-25...250

机械技术数据		
重量	[g]	79.8
尺寸	[mm]	Ø 40 / L = 13
原材料		硬铁氧体 HF 24/23; 不锈钢(1.4571/316Ti)
磁场强度	[mT]	80

注释		
包装单位		1 件