IFS211

电感式接近开关

IFB3007-BPKG/M/AS-514-TPS

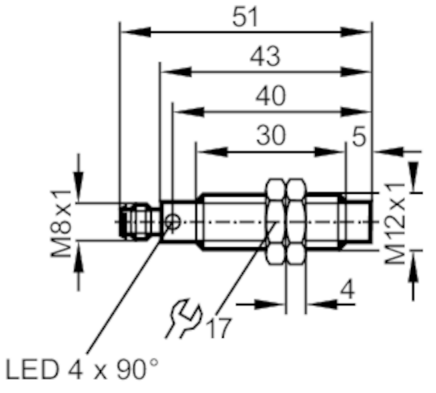

产品特征		
电气设计		PNP
输出功能		常开
感应距离	[mm]	7
外壳		螺纹结构
尺寸	[mm]	M12 x 1 / L = 51
应用		
特殊的性能		镀金触点；增长的感应距离
应用		工业应用/工厂自动化
电气数据		
工作电压	[V]	10...36 DC
电流损耗	[mA]	10; (24 V)
防护等级		III
反相保护		有
输出		
电气设计		PNP
输出功能		常开
开关量输出DC电压降最大值	[V]	2.5
开关量输出DC的持续电流负载	[mA]	100
开关频率DC	[Hz]	700
短路保护		有
短路保护类型		脉冲
过载保护		有
监控范围		
感应距离	[mm]	7
实际感应距离 Sr	[mm]	7 ± 10 %
工作距离	[mm]	0...5.7
增长的感应距离		有

IFS211

电感式接近开关

IFB3007-BPKG/M/AS-514-TPS

精度/偏差		
校正系数		钢: 1 / 特种钢: 0.7 / 黄铜: 0.5 / 铝: 0.4 / 铜: 0.3
迟滞	[Sr的百分比]	3...15
开关点偏移	[Sr的百分比]	-10...10

工作条件		
环境温度	[°C]	-25...70
外壳防护等级		IP 67; (如果拧紧)

认证/测试		
EMC电磁兼容	EN 61000-4-2 ESD	4 kV CD / 8 kV AD
	EN 61000-4-3 HF电磁场辐射	10 V/m
	EN 61000-4-4 Burst	2 kV
	EN 61000-4-6 射频场感应的传导抗扰度	10 V
	EN 55011	等级B
MTTF	[年]	2017
UL认证	Ta	-25...70 °C
	Enclosure type	Type 1
	电源	Class 2
	文件数量UL	E174191

机械技术数据		
重量	[g]	25.95
外壳		螺纹结构
安装		非齐平安装
尺寸	[mm]	M12 x 1 / L = 51
螺纹代号		M12 x 1
原材料		黄铜 白青铜-镀层; 感应面: PBT

显示器/操作件		
显示	开关状态	4 x 90° LED, 黄色

附件	
供货范围	固定螺母: 2

注释	
包装单位	1 件

电气连接 - 插头

接插件: 1 x M8; 译码: A; 触头: 镀金的

IFS211

电感式接近开关

IFB3007-BPKG/M/AS-514-TPS
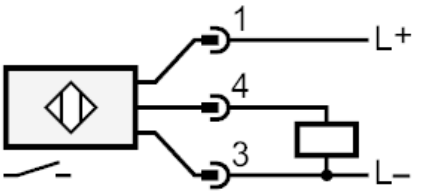
接口