LR8320

连续性监控的液位传感器(导波雷达)

LR0000--BN34ASPKG/US

适用于高过程温度：过程连接处的温度起决定性作用 。实际介质温度可能更高 。

用于8针插座，核心颜色不规范 。
请注意传感器和插座的接线(参见技术参数表)。
请参阅“下载”下的技术说明

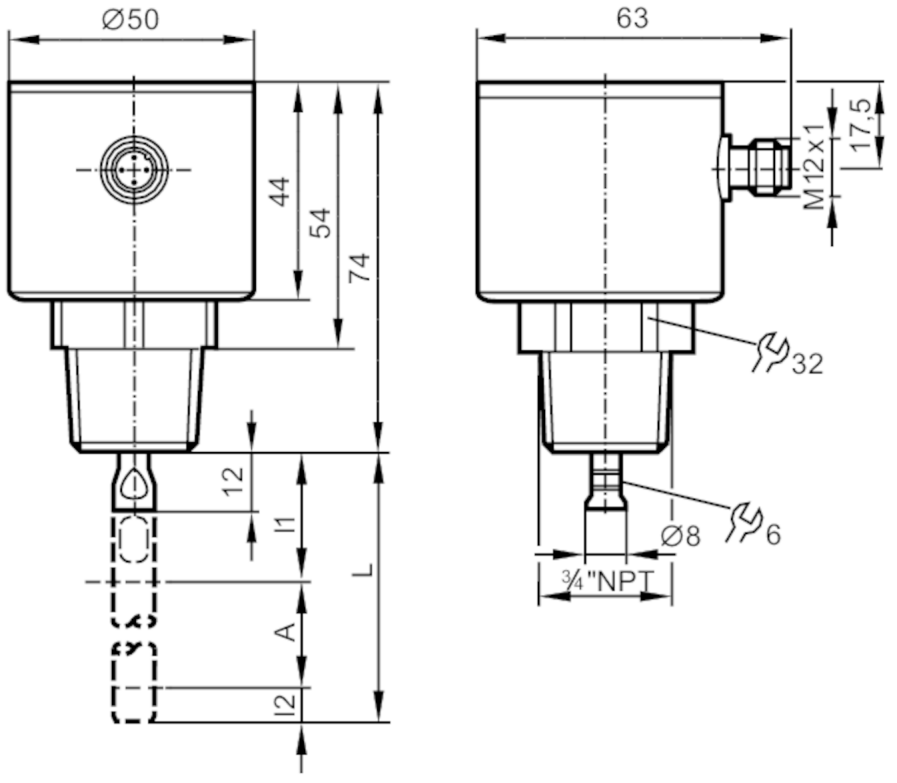

A 感应范围
l1 / l2 非感应区域

产品特征		
输入和输出总数		数字输出数量: 4
探杆长度L	[mm]	100...2000
系统接口		螺纹连接 3/4" NPT 外螺纹
应用		
特殊的性能		镀金触点
应用		用于工业应用
介质		液体
介质的介电常数		> 5
推荐介质		水; 水为基本的介质
过程温度	[°C]	-25...80; (90 < 1 h ; 参见备注下的说明)
抗压强度	[bar]	16
耐真空	[mbar]	-1000
电气数据		
工作电压	[V]	18...30 DC

LR8320

连续性监控的液位传感器(导波雷达)

LR0000--BN34ASPKG/US

电流损耗	[mA]	< 25
防护等级		III
反相保护		有
开机延迟时间	[s]	< 3
测量原理		导波雷达
总的输入/输出		
输入和输出总数		数字输出数量: 4
输出		
输出数量		4
输出信号		开关信号; IO-Link
电气设计		PNP/NPN
数字输出数量		4
输出功能		常开/常闭; (可设定参数)
开关量输出DC电压降最大值	[V]	2.5
开关量输出DC的持续电流负载	[mA]	200
短路保护		有
短路保护类型		脉冲
过载保护		有
测量/设定范围		
探杆长度L	[mm]	100...2000
感应范围A	[mm]	L-40
无效范围 I1 / I2	[mm]	30 / 10
测量频率	[Hz]	4
设定范围		
开关点, SP	[mm]	15...L-30
复原点, rP	[mm]	10... L-35
设定步距	[mm]	5
迟滞	[mm]	> 5
精度/偏差		
重复精度	[mm]	5
测量误差	[mm]	± 7
偏移误差	[mm]	5
分辨率	[mm]	1
温度变化率 /10 K		± 0.2 %
接口		
通信接口		IO-Link
传递类型		COM2 (38,4 kBaud)
IO-Link revision		1.1
SDCI标准		IEC 61131-9
外形		Smart Sensor: Process Data Variable; Device Identification, Device Diagnosis
SIO模式		有
必需的mater port type		A

LR8320

连续性监控的液位传感器(导波雷达)

LR0000--BN34ASPKG/US

模拟过程数据		3	
二位输出过程数据		4	
处理周期最小值	[ms]	3.2	
支持的DeviceID		运行方式	**DeviceID**
		default	979

工作条件

环境温度	[°C]	-25...60	
存储温度	[°C]	-40...85	
外壳防护等级		IP 68; IP 69K; (7天/水深1 m/ 0.1 bar: IP 68)	

认证/测试

EMC电磁兼容		DIN EN 61000-6-2	
		DIN EN 61000-6-3	: 封闭式金属储罐
		DIN EN 61000-6-4	: 塑料或开放式金属储罐
抗冲击		DIN EN 60068-2-27	50 g (11 ms) / 25 g 具0.5米参照杆 (6 ms)
抗震		DIN EN 60068-2-6	5 g (10...2000 Hz) / 1 g 带基准杆0.5米 (5...200 Hz)
MTTF	[年]	242	
UL认证		UL认证编号	H011
		文件数量UL	E174191

机械技术数据

重量	[g]	444.8	
原材料		不锈钢(1.4301/304); 不锈钢(1.4404 / 316L); FKM; PEI	
材料(接液部件)		不锈钢(1.4305/303); 探头连接: 不锈钢(1.4435 / 316L); PTFE; FKM	
系统接口		螺纹连接 3/4" NPT 外螺纹	

注释

说明		适用于高过程温度：过程连接处的温度起决定性作用 。实际介质温度可能更高 。	
包装单位		1 件	

电气连接 - 插头

接插件: 1 x M12; 译码: A; 触头: 镀金的

LR8320

连续性监控的液位传感器(导波雷达)

LR0000--BN34ASPKG/US

接口

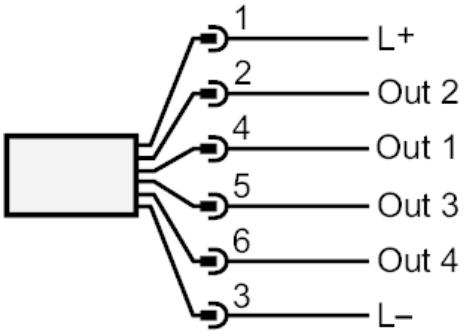

OUT1 : 开关输出或IO-Link
OUT2...4 : 开关输出

图表
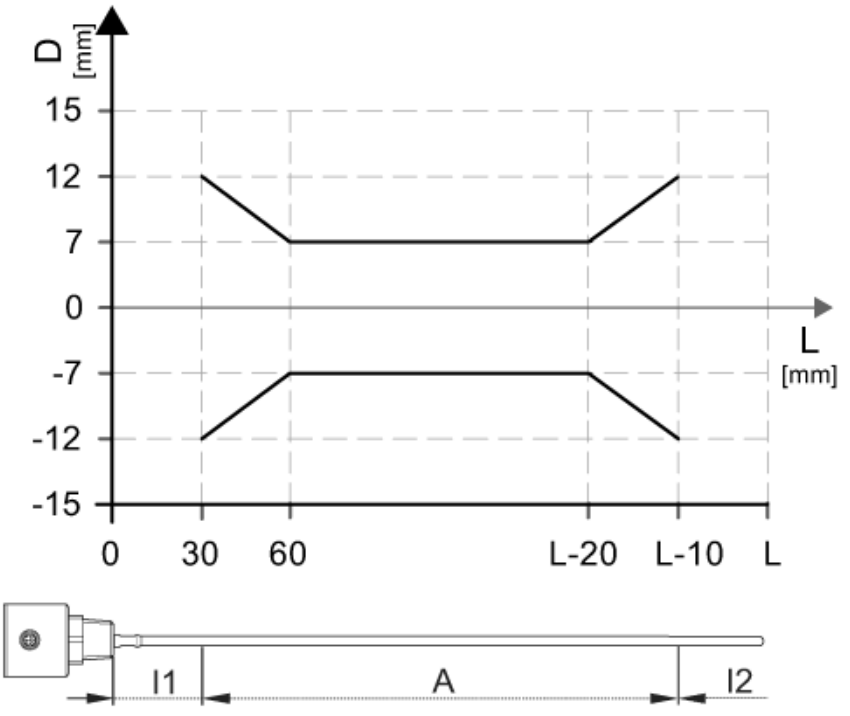
在有源范围极限的测量偏差D