SA4320

流量传感器

SAEXXXXBFRKG/US-100

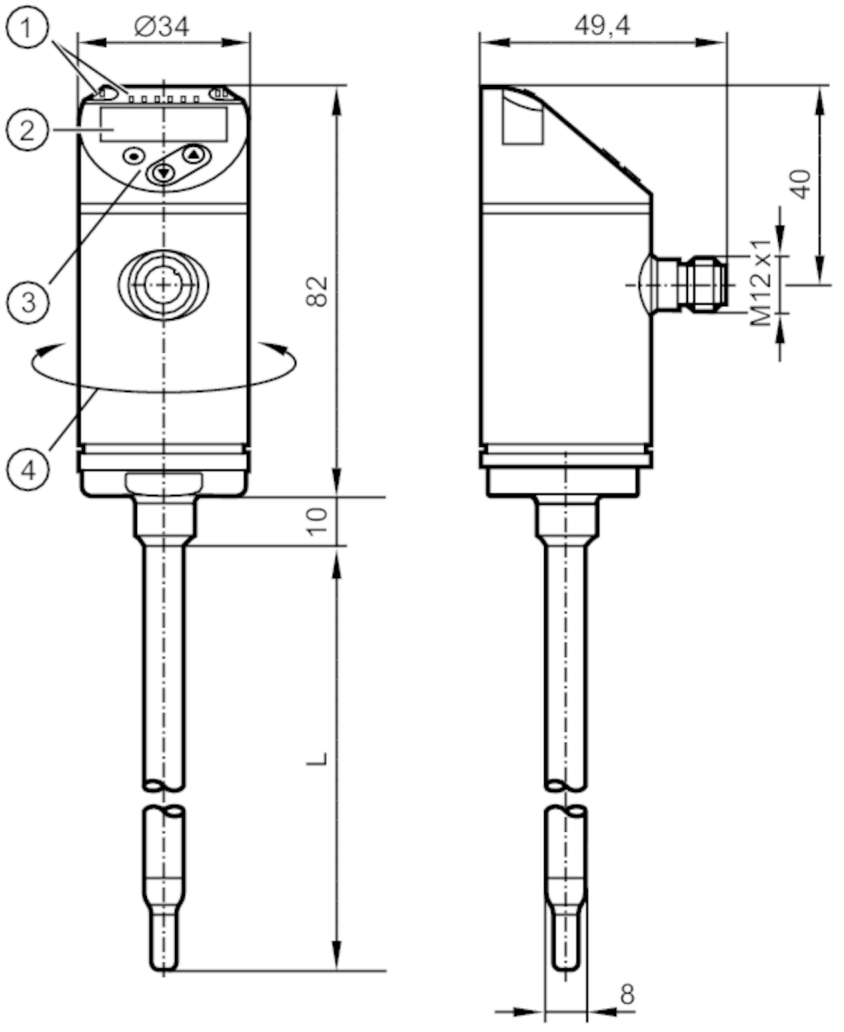

L	200 mm
1	LEDs 显示单位 / 开关状态
2	字母数字显示 4位数字 红色/绿色
3	编程按钮
4	外壳的上半部分可旋转 345°

产品特征	
输入和输出总数	数字输出数量: 2; 模拟输出数量: 1
系统接口	Ø 8 mm

应用		
特殊的性能		镀金触点
安装		建议用于管径; (15...400 mm)
介质		空气
介质温度	[°C]	-20...100
抗压强度	[bar]	50
抗压强度	[MPa]	5
允许工作压力的最大值(用于应用程序符合CRN标准)	[bar]	50

SA4320

流量传感器

SAEXXXXBFRKG/US-100

电气数据		
工作电压	[V]	18...30 DC; （按照SELV/PELV)
电流损耗	[mA]	< 100
防护等级		III
反相保护		有
开机延迟时间	[s]	10
总的输入/输出		
输入和输出总数		数字输出数量：2; 模拟输出数量：1
输出		
输出数量		2
输出信号		开关信号； 模拟信号； 频率信号；IO-Link; （可配置）
电气设计		PNP/NPN
数字输出数量		2
输出功能		常开/常闭；（可设定参数）
开关量输出DC电压降最大值	[V]	2.5
开关量输出DC的持续电流负载	[mA]	250
模拟输出数量		1
模拟电流输出	[mA]	4...20; （可调整量程）
负载最大值	[Ω]	350
短路保护		有
短路保护类型		脉冲
过载保护		有
输出频率	[Hz]	0...1000
测量/设定范围		
探杆长度L	[mm]	200
操作模式		相对；绝对气体；（绝对式：建议的参考测量；出厂设定：相对）
显示范围	[m/s]	0...36
分辨率	[m/s]	0.2
开关点，SP	[m/s]	2...30
复原点，rP	[m/s]	0.6...28.6
测量值起点，ASP	[m/s]	0...24
测量值终点，AEP	[m/s]	6...30
频率终点，FEP	[m/s]	6.6...30
频率终点，FrP	[Hz]	100...1000
气体 - “绝对”工作模式		
设定范围	[m/s]	0...30
最大灵敏度时的测量范围	[m/s]	0.6...30
气体 - “相对”工作模式		
设定范围	[m/s]	0...60
最大灵敏度时的测量范围	[m/s]	0.6...30
温度监控		
测量范围	[°C]	-20...100

SA4320

流量传感器

SAEXXXXBFRKG/US-100

分辨率	[°C]	0.2	
精度/偏差			
气体 - “绝对”工作模式			
重复精度		± (3 % MW + 0,6 % MEW)	
气体 - “相对”工作模式			
精确度		± (10 % MW + 2 % MEW); （参考条件：DN50; 内径 51 mm; 在最大灵敏度范围内：20 °C / < 6 bar; 插入深度：15 mm; 入口管长度：2.5 m; 传感器探头处的标准速度（ 符合DIN ISO 2533标准 ））	
重复精度		± (3 % MW + 0,6 % MEW)	
温度监控			
温度变化率		± 0,005 K/°C	
精确度	[K]	± 2 / + 8; （流速> 20 % VMR和20 °C: ± 2)	
反应时间			
反应时间	[s]	7	
温度监控			
响应时间T05 / T09	[s]	30 (T09); （流速：≥ 10 m/s)	
软件/编程			
参数设定		迟滞/窗口；常开/常闭；输出极性；电流/频率输出；介质设定；阻尼；Teach示教功能；显示屏可旋转及关闭；测量标准单位；过程值颜色	
接口			
通信接口		IO-Link	
传递类型		COM2 (38,4 kBaud)	
IO-Link revision		1.1	
SDCI标准		IEC 61131-9	
外形		Smart Sensor: Process Data Variable; Device Identification, Device Diagnosis	
SIO模式		有	
必需的mater port type		A	
模拟过程数据		2	
二位输出过程数据		2	
处理周期最小值	[ms]	3	
支持的DeviceID		运行方式	**DeviceID**
		Factory setting / ModE = (REL)	1237
		ModE = (ABS)	1238
工作条件			
环境温度	[°C]	-40...80	
存储温度	[°C]	-40...100	
外壳防护等级		IP 65; IP 67	
认证/测试			
EMC电磁兼容		DIN EN 60947-5-9	
抗冲击		DIN EN 60068-2-27	50 g (11 ms)
抗震		DIN EN 60068-2-6	2 g (10...2000 Hz)
MTTF	[年]	131	
UL认证		UL认证编号	I017
		文件数量UL	E174189

SA4320

流量传感器

SAEXXXXBFRKG/US-100

机械技术数据		
重量 [g]	343.8	
原材料	不锈钢(1.4404 / 316L); PBT-GF20; PBT-GF30	
材料(接液部件)	不锈钢(1.4404 / 316L)	
系统接口	Ø 8 mm	

显示器/操作件		
显示	显示单位	6 x LED, 绿色 (%, m/s, l/min, m³/h, °C, 10³)
	开关状态	2 x LED, 黄色
	测量值	字母数字显示，红色/绿色 4位数字

注释	
注释	MW = 测量值
	MEW = Final value of the measuring range
包装单位	1 件

电气连接

接插件：1 x M12; 译码：A; 触头：镀金的

SA4320

流量传感器

SAEXXXXBFRKG/US-100

接口

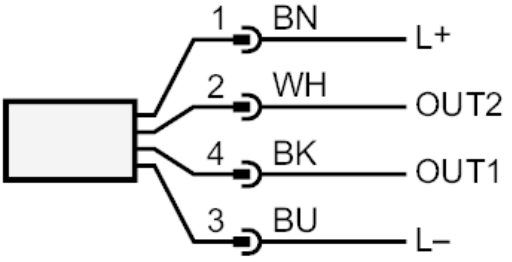

	颜色符合DIN EN 60947-5-6标准
OUT1:	
-	开关输出 流量监控
-	频率输出 流量监控
-	IO-Link
OUT2:	
-	开关输出 流量监控
-	开关输出 温度监控
-	模拟量输出 流量监控
-	模拟量输出 温度监控
-	频率输出 流量监控
-	频率输出 温度监控
-	输入 External Teach
	芯线颜色：
BK =	黑色
BN =	棕色
BU =	蓝色
WH =	白色