TAD961

带带漂移检测的温度变送器

TAD040KLES30-A-DKG/US

停产产品 - 存档登录

替代产品: TAD991 + E33403

请注意: 如果选择替代产品和附件，其技术参数可能有所不同 。

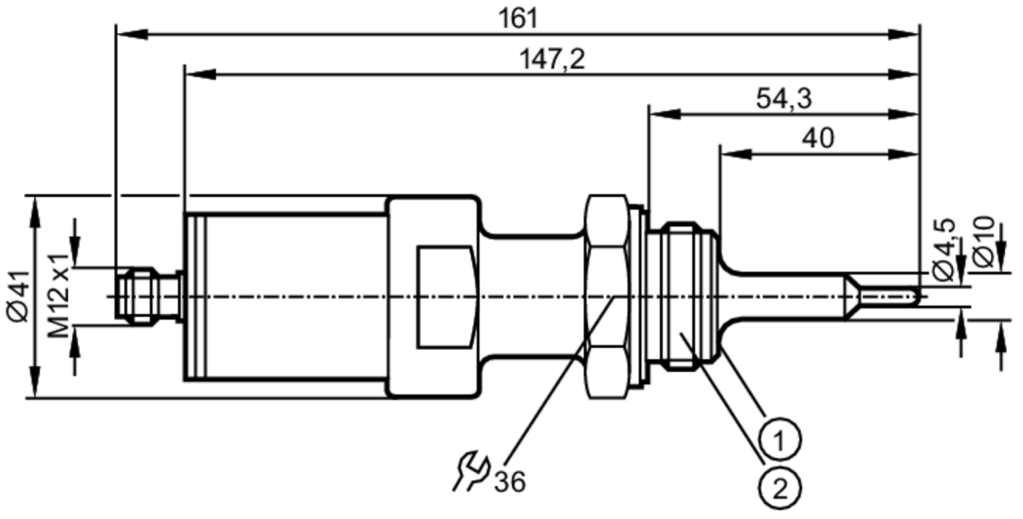

1 密封斜面
2 Aseptoflex螺纹

EHEDG Certified

产品特征			
输入和输出总数		数字输出数量: 1; 模拟输出数量: 1	
测量范围		-25...160 °C	-13...320 °F
系统接口		Aseptoflex	
面板安装长度 EL	[mm]	40	
应用			
特殊的性能		镀金触点	
测量元件		1 x Pt 1000 + 1 x NTC; (热连接，带备份功能(即使两个传感器中的一个传感器发生故障，仍然可进行温度检测))	
介质		液体和气体介质	
抗压强度	[bar]	50	
最小的插入深度	[mm]	15	
齐平安装		有	
电气数据			
工作电压	[V]	20...32 DC; (按照SELV/PELV)	
电流损耗	[mA]	23; (24 V)	
防护等级		III	
反相保护		有	
开机延迟时间	[s]	4	
Watchdog集成看门狗电路		有	

TAD961

带带漂移检测的温度变送器

TAD040KLES30-A-DKG/US

总的输入/输出			
输入和输出总数		数字输出数量: 1; 模拟输出数量: 1	
输出			
输出数量		2	
输出信号		开关信号；模拟信号；（可配置）	
电气设计		PNP/NPN	
数字输出数量		1	
输出功能		常开/常闭/诊断信号；（可设定参数）	
开关量输出DC电压降最大值	[V]	2	
开关量输出DC的持续电流负载	[mA]	250	
诊断输出		零点漂移监控；故障监控	
模拟输出数量		1	
模拟电流输出	[mA]	4...20	
负载最大值	[Ω]	(Ub - 10 V) x 50	
短路保护		有	
短路保护类型		脉冲	
过载保护		有	
测量/设定范围			
探杆长度L	[mm]	40	
测量范围		-25...160 °C	-13...320 °F
温漂报警		0.2...5 °C	0.4...9 °F
零点漂移报警		0.2...5 °C	0.4...9 °F
设定步距		0.05 °C	0.1 °F
分辨率			
模拟量输出分辨率	[K]	0.05	
精度/偏差			
精密模拟输出	[K]	± 0,2 (-10...100°C); ± 0,3 (-25...-10/100...150°C);（传感器头至金属密封面全部浸入介质中）	
零点漂移监控	[K]	± 0,2 (-10...100°C); ± 0,3 (-25...-10/100...150°C) *);（传感器头至金属密封面全部浸入介质中）	
温度系数 [测量范围值的百分比 / 10 K]		< ± 0,01;（如果出现参考条件偏差25 ± 5 °C）	
反应时间			
响应时间T05 / T09	[s]	6 / 13	
软件/编程			
参数设定		温漂报警/温漂报警极限; Fail-Safe; 显示单位；模拟量输出标度；双开关；诊断输出性能；输出极性；常开/常闭；通过EPS接口可选	
工作条件			
环境温度	[°C]	-25...70	
注意环境温度		电子: -25...70 °C	
		系统接口: -32...170 °C	
存储温度	[°C]	-40...85	
外壳防护等级		IP 67; IP 69K	

TAD961

带带漂移检测的温度变送器

TAD040KLES30-A-DKG/US

认证/测试			
EMC电磁兼容		DIN EN 61000-4-2 ESD	4 kV CD / 8 kV AD
		EN 61000-4-3 HF电磁场辐射	10 V/m
		DIN EN 61000-4-4 Burst	2 kV
		EN 61000-4-6 射频场感应的传导抗扰度	10 V
抗冲击		DIN IEC 68-2-27	50 g (11 ms)
抗震		DIN EN 60068-2-6	20 g (10...2000 Hz)
注意许可证		包括免费的5点校准证书	

机械技术数据		
重量	[g]	0.456
原材料		不锈钢(1.4404 / 316L); PEI; FKM
材料(接液部件)		不锈钢(1.4404 / 316L)
系统接口		Aseptoflex
接液部件的表面特性Ra/Rz		Ra: < 0.6
面板安装长度 EL	[mm]	40

注释	
注释	根据UL508标准，带过载电流保护的“限制电压” 。用于具有过流保护的低压电路 符合UL873标签 。28.1或Imax = 100/Ub (Ub = 输入电路电压) 如果具有3A证书的适配器用于安装，3A认证才有效 。
包装单位	1 件

电气连接

接插件: 1 x M12; 译码: A; 触头: 镀金的
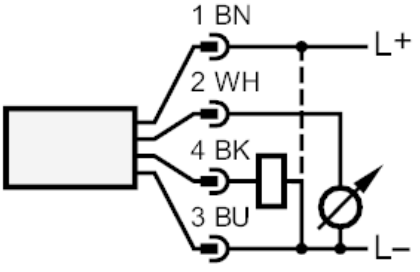
接口