UGT504

超声波传感器

UGB00800O1OG/US

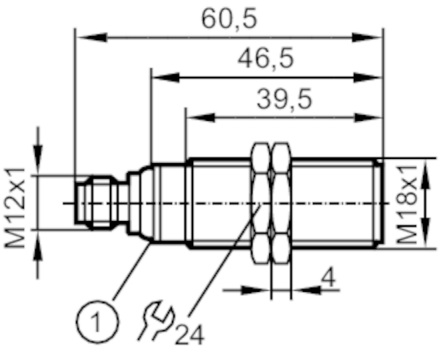

1 LED灯

产品特征		
感应距离	[mm]	60...800;（目标物体：200 x 200 mm)
外壳		螺纹结构
尺寸	[mm]	M18 x 1 / L = 60.5
电气数据		
工作电压	[V]	10...30 DC;（符合cULus - Class 2标准）
电流损耗	[mA]	< 35
防护等级		III
反相保护		有
开机延迟时间	[s]	< 0.3
转换频率	[kHz]	230
总的输入/输出		
输入和输出总数		模拟输出数量：1
输入		
同步输入		否
多路输入		否
输出		
输出数量		1
模拟输出数量		1
模拟电流输出	[mA]	4...20
负载最大值	[Ω]	500
短路保护		有
过载保护		有
监控范围		
感应距离	[mm]	60...800;（目标物体：200 x 200 mm)
盲区	[mm]	60
圆柱形孔径角	[°]	15; (±2)
90°角度传感器/目标的偏差最大值	[°]	± 4
精度/偏差		
温度补偿		有

UGT504

超声波传感器

UGB00800O1OG/US

开关点偏移	[%]	-5...5	
模拟输出的线性误差	[%]	< 1	
重复精度		1 %	
分辨率	[mm]	2	
注释		预热时间20分钟后达到指示值 。	
反应时间			
反应时间	[ms]	< 500;（模拟量输出）	
工作条件			
环境温度	[°C]	-20...70	
存储温度	[°C]	-30...80	
外壳防护等级		IP 67	
认证/测试			
EMC电磁兼容		EN 61000-4-2 ESD	4 kV CD / 8 kV AD
		EN 61000-4-3 HF电磁场辐射	3 V/m
		EN 61000-4-4 Burst	2 kV
		EN 61000-4-6 射频场感应的传导抗扰度	3 V
		EN 55011	等级A
抗振强度		EN 60068-2-6 Fc	(10-55) Hz 1毫米的幅度，振荡时间5分钟，每轴共振时30分钟或55赫兹
抗冲击		EN 60068-2-27 Ea	30 g 11 ms半正弦；3个坐标轴中每个方向3个冲击
MTTF	［年］	189	
UL认证		Ta	-20...70 °C
		电源	Class 2
		文件数量UL	E174191
机械技术数据			
重量	[g]	111.2	
外壳		螺纹结构	
尺寸	[mm]	M18 x 1 / L = 60.5	
螺纹代号		M18 x 1	
原材料		不锈钢(1.4404 / 316L); PA; 环氧玻璃陶瓷	
拧紧扭矩	[Nm]	50	
显示器/操作件			
显示		开关状态	1 x LED, 黄色
		回声	1 x LED, 绿色
附件			
供货范围		固定螺母: 2, 特种钢	
注释			
注释		按照cULus工作电压″电源级2"	
包装单位		1 件	

UGT504

超声波传感器

UGB00800O1OG/US

电气连接

接插件：1 x M12; 译码：A

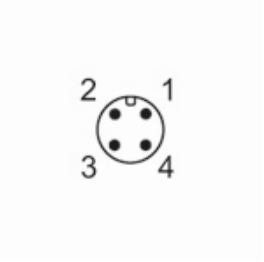

接口

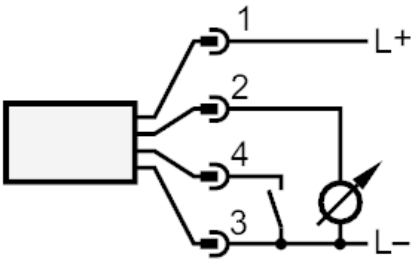

4: 示教

UGT504

超声波传感器

UGB00800O1OG/US

图表

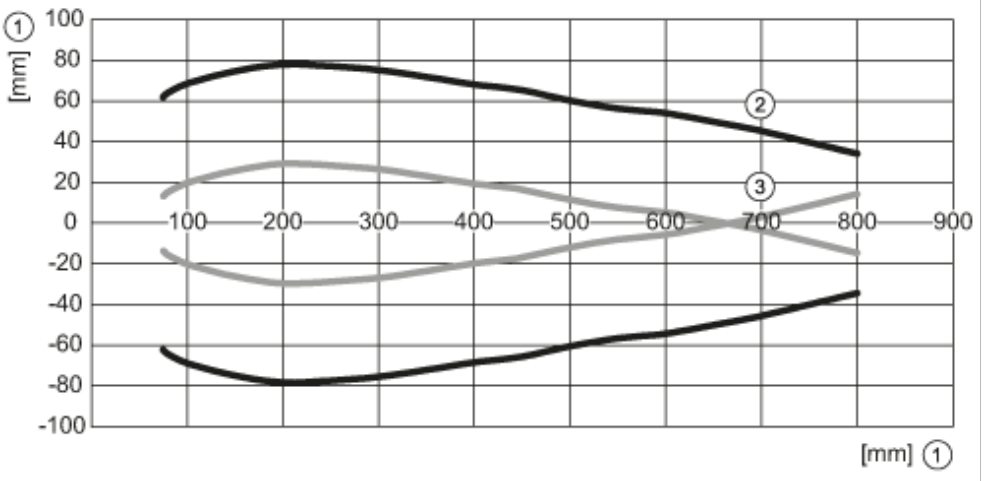

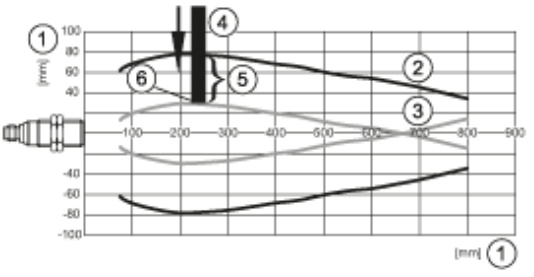

1: 距离

2: 监控范围

3: 开启/关闭图

4: 目标物体 100 x 100 mm

5: 目标50%在检测区域

6: 开关点