VSE152

振动分析模块

DIAGNOSTIC ELECTRONICS

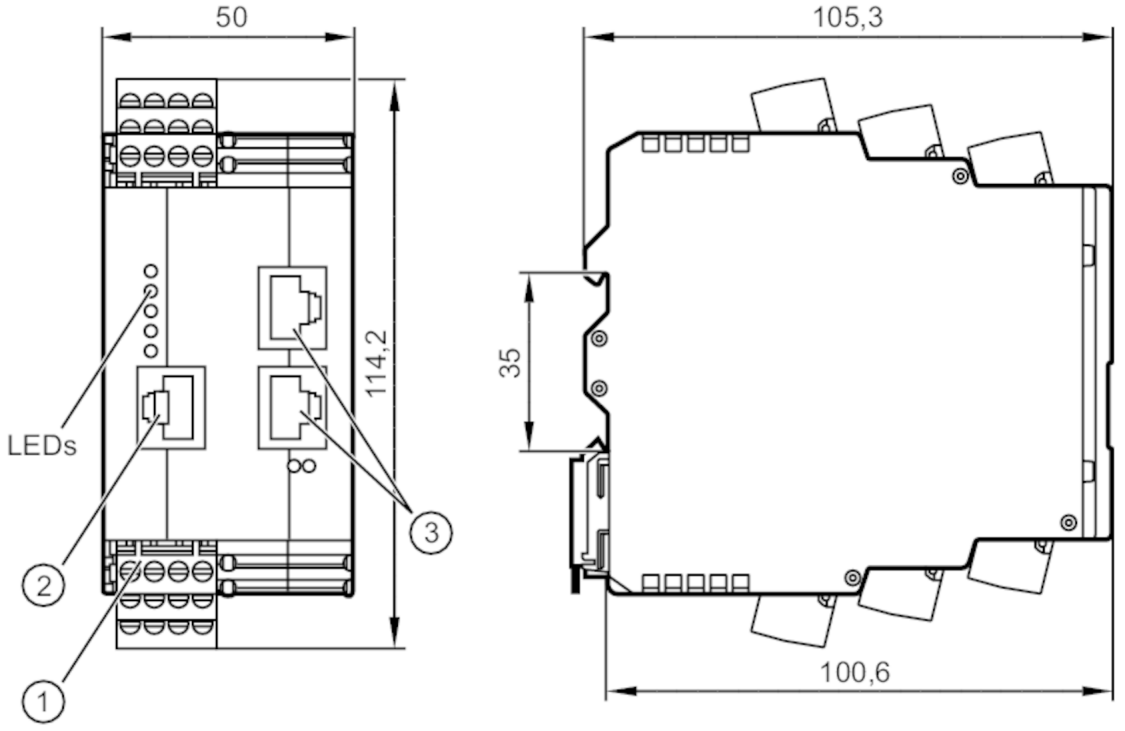

1 公母接头
2 以太网接口
3 现场总线接口

产品特征		
频率范围	[Hz]	0.1...12000
通信接口		Ethernet
应用		
设计		通过PC软件参数设定 VES004
应用		持续振动监测
电气数据		
工作电压公差	[%]	20
工作电压	[V]	24 DC; （如果使用IEPE输入：24 V + 20%; IEPE = 集成电子压电）
电流损耗	[mA]	200; ((24 V DC))
防护等级		III
总的输入/输出		
输入和输出总数		8; （可配置）
输入和输出总数		模拟量输入数：2; 动态输入数量：4; 数字输出数量：2; 模拟输出数量：1
输入		
输入总数		6
模拟量输入数		2
模拟输入（ 电流 ）	[mA]	4...20
模拟量输入的分辨率		12
动态输入数量		4

VSE152

振动分析模块

DIAGNOSTIC ELECTRONICS

动态输入 - 信号		0...10 mA / IEPE / 4...20 mA
动态输入 - 分辨率	[bit]	16
动态输入 - 频率范围	[Hz]	0,1...12000
动态输入 - 取样率	[kSamples]	100
输出		
输出数量		2
输出信号		开关信号；模拟信号
电气设计		PNP
数字输出数量		2;（可配置）
输出功能		常开/常闭；（可设定参数）
开关量输出DC电压降最大值	[V]	2
开关量输出DC的持续电流负载	[mA]	100
模拟输出数量		1;（可配置）
模拟电流输出	[mA]	4...20
负载最大值	[Ω]	500
短路保护		有
短路保护类型		脉冲
过载保护		有
测量/设定范围		
频率范围	[Hz]	0.1...12000
接口		
通信接口		Ethernet
传输率		10 MBaud; 100 MBaud
协议		EtherCAT
工作条件		
环境温度	[°C]	0...60
存储温度	[°C]	0...60
外壳防护等级		IP 20
认证/测试		
EMC电磁兼容		EN 61000-4-2 ESD: 4 kV 触点放电 / 15 kV 空气放电
		EN 61000-4-3: 10 V/m (80...2700 MHz)
		EN 61000-4-4 Burst: 4 kV 电容式耦合探针，接地
		EN 61000-4-6: 10 V 0,15...80 MHz
		EN 61000-6-4: 工业环境
MTTF	[年]	91
UL认证		Ta: 0...60 °C
		Enclosure type: open Type
		电源: Limited Voltage/Current
		UL认证编号: L001
		文件数量UL: E251902
机械技术数据		
重量	[g]	413.2
外壳		塑料外壳

VSE152

振动分析模块

DIAGNOSTIC ELECTRONICS

安装方式		导轨；(TH35/EN60715)
尺寸	[mm]	114.2 x 50 x 105.3
原材料		PA
数据存储器		
实时时钟类型		有
附件		
附件(可选)		交叉以太网跳线用于直接连接PC
注释		
包装单位		1 件
电气连接		

公母接头:
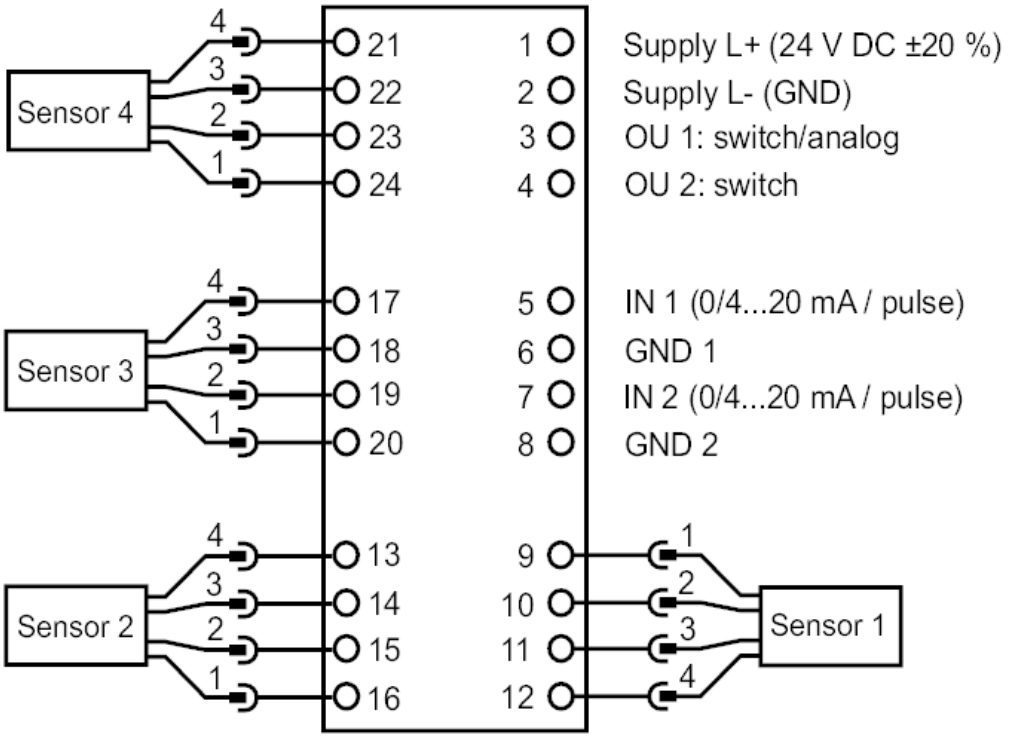
接口